Схема монтажа Аэрационного узла Ёлка. АС-2.0

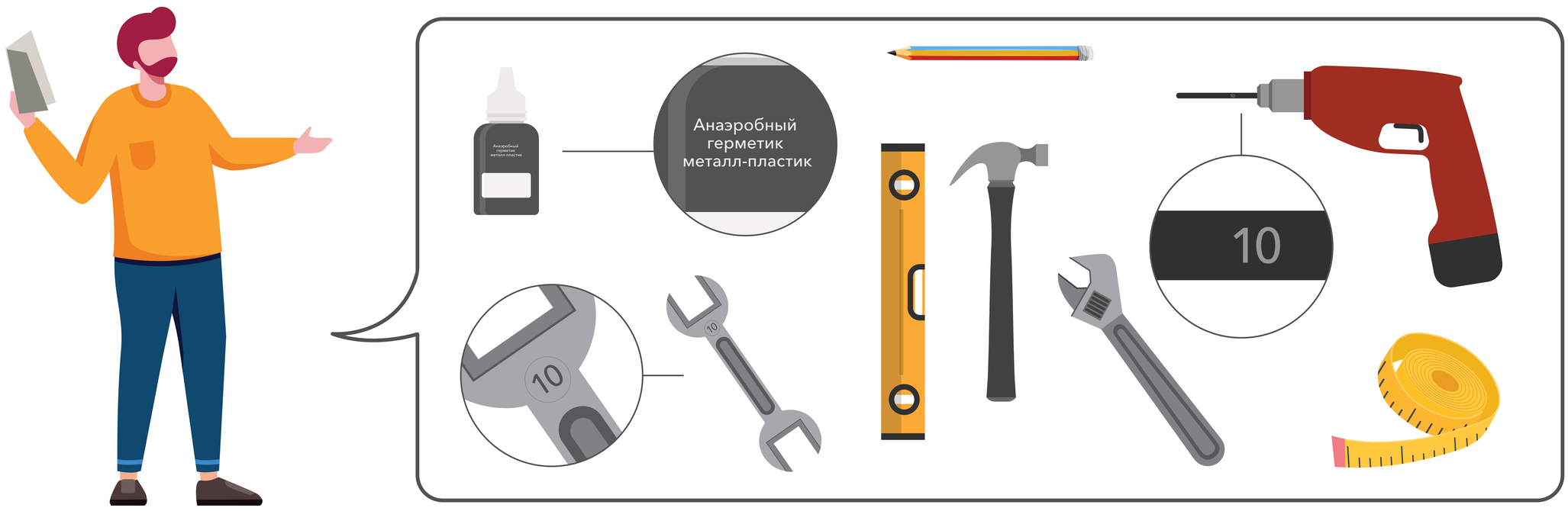

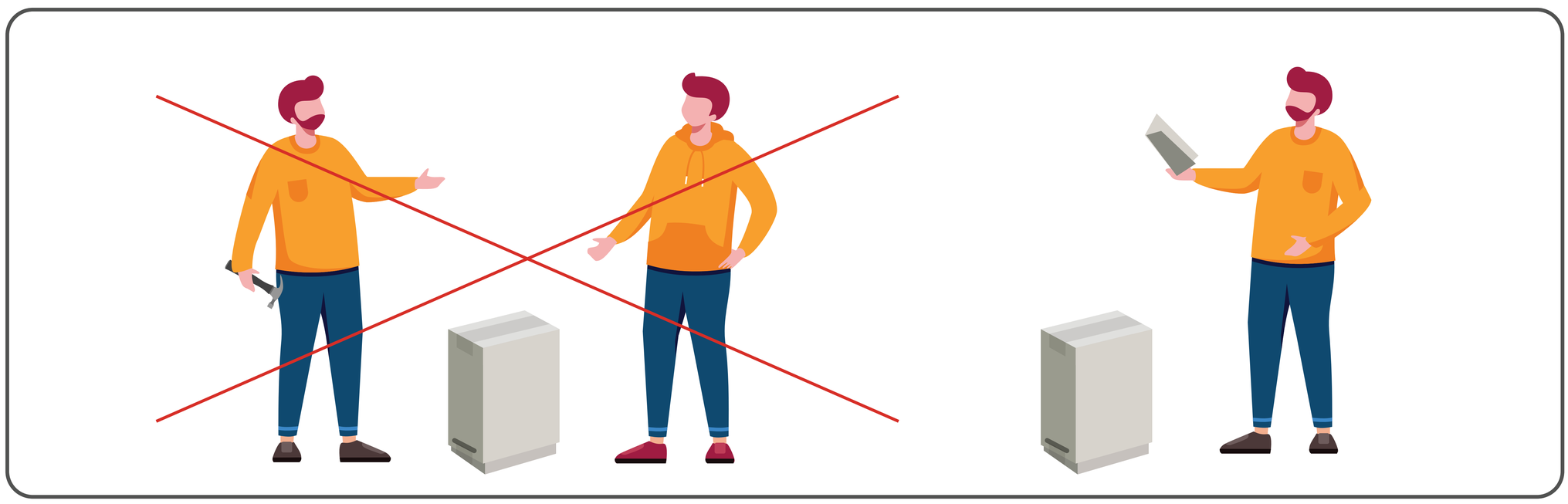

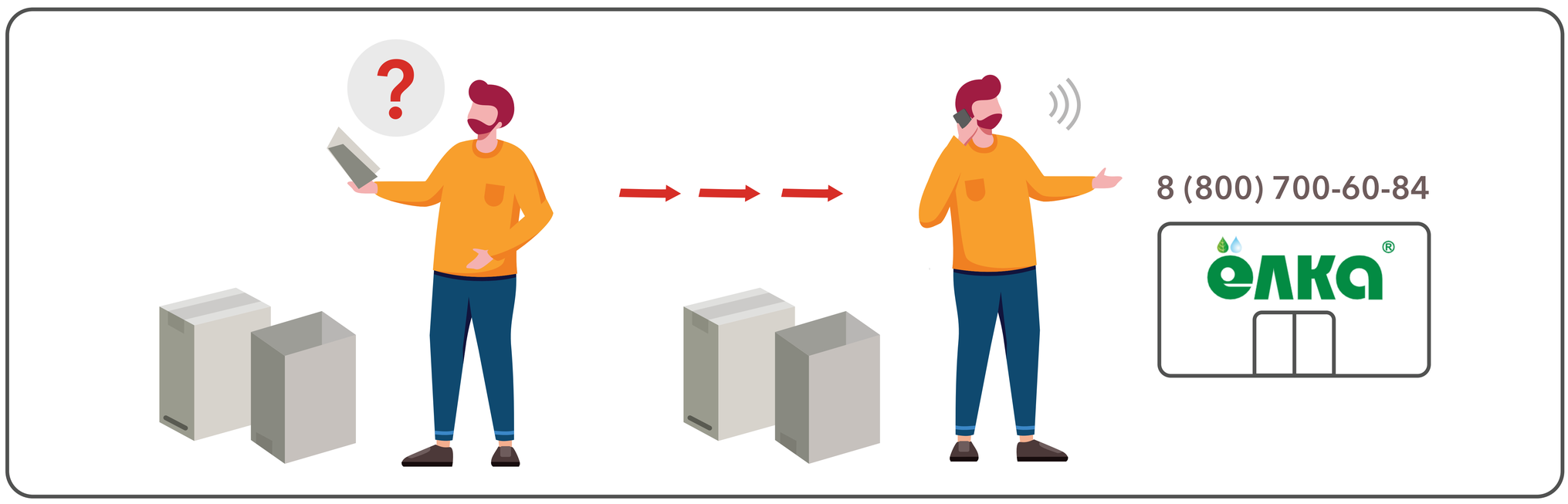

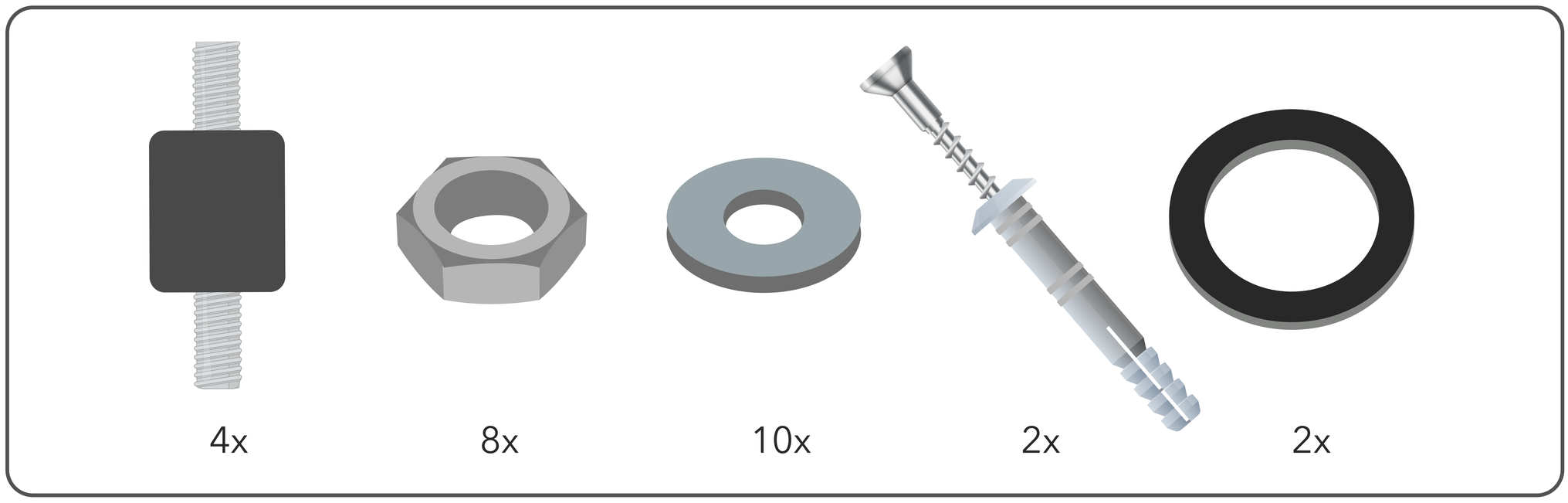

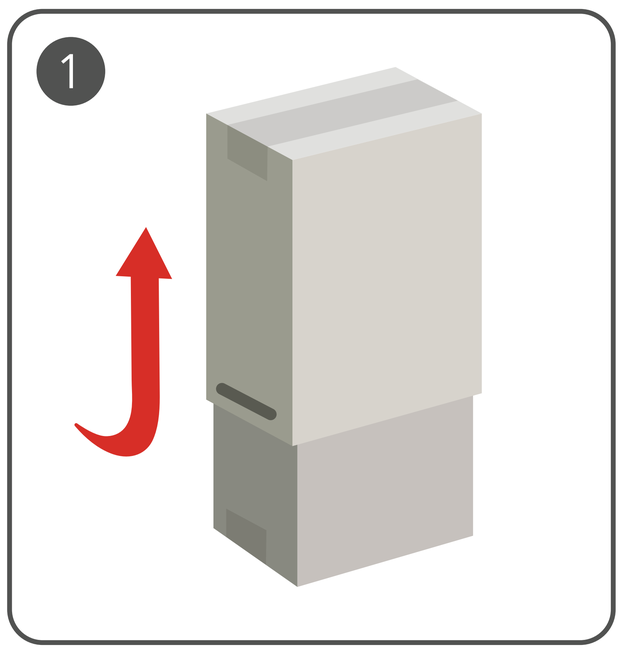
1

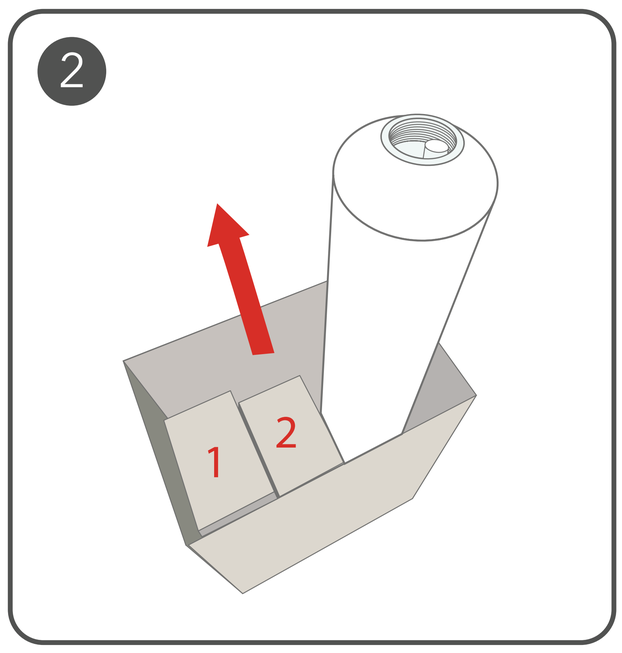
2
1
2

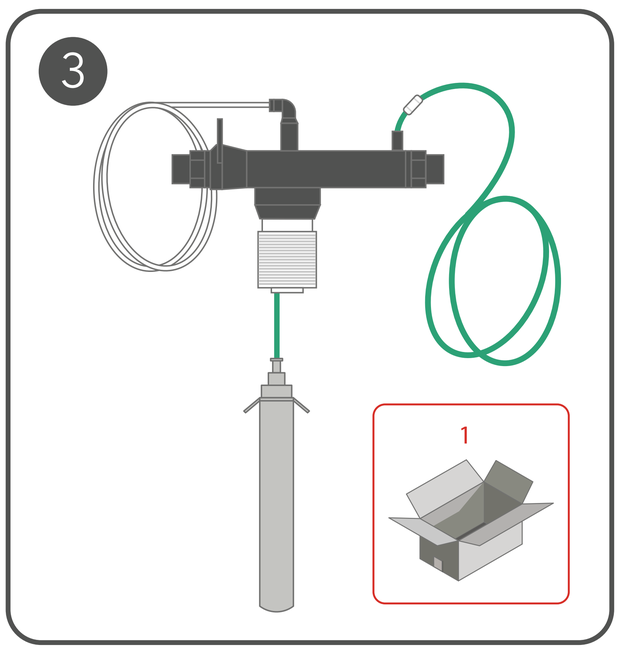
3
1

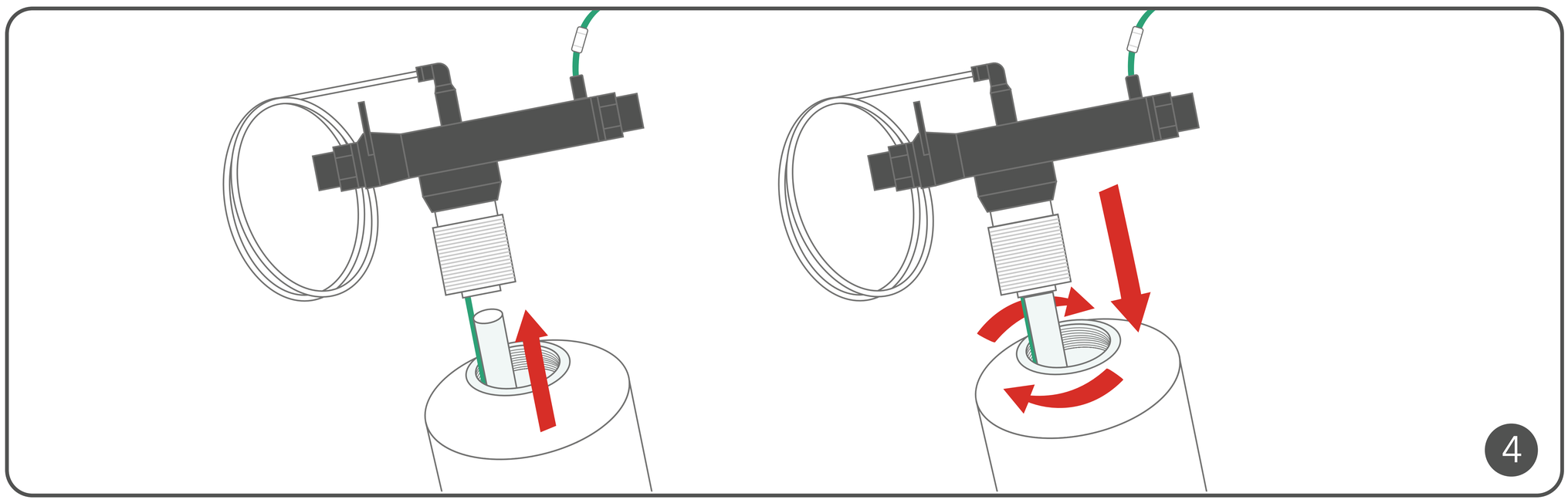
4

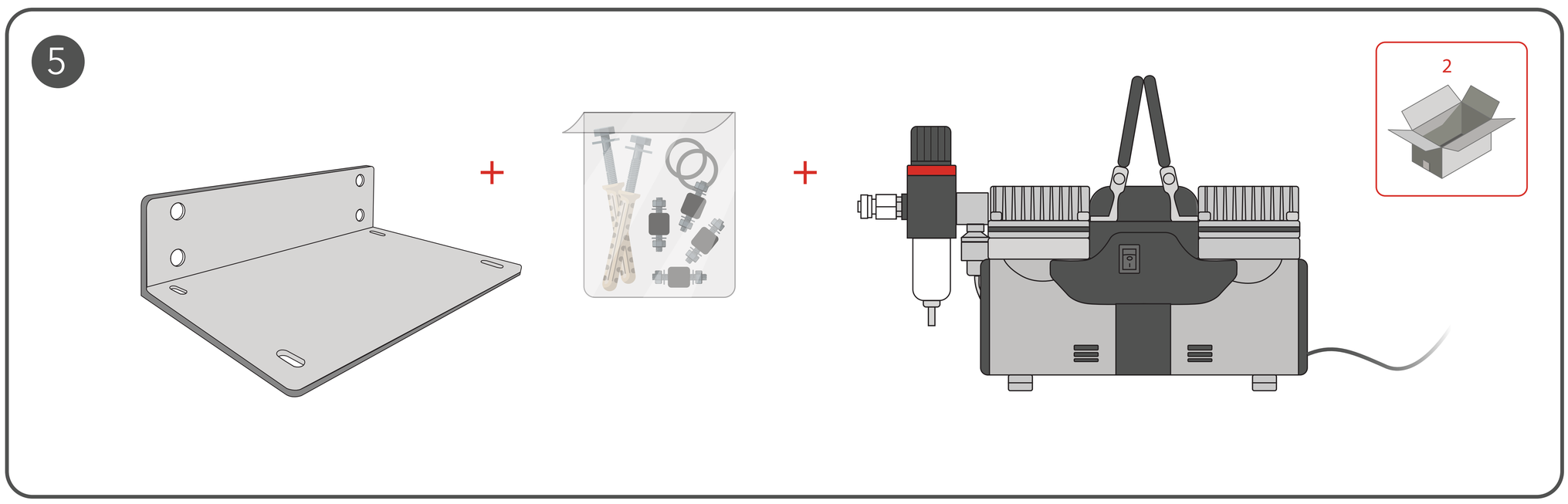
5
+
+
2

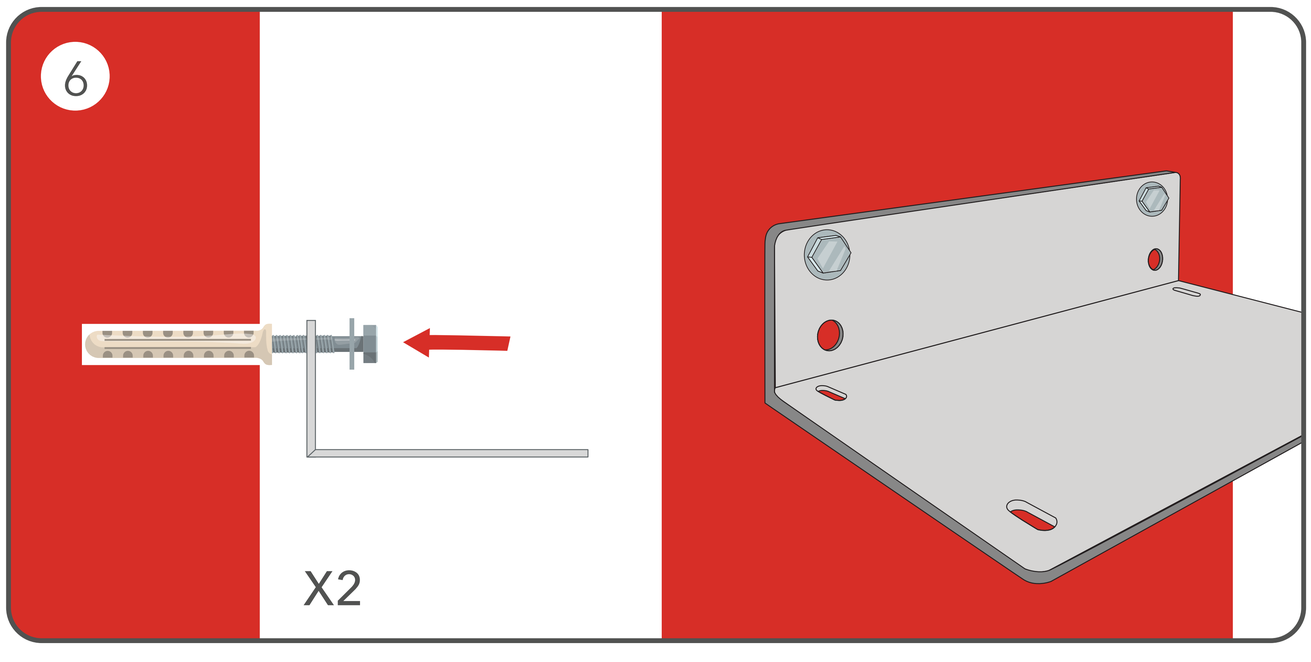
6
X2

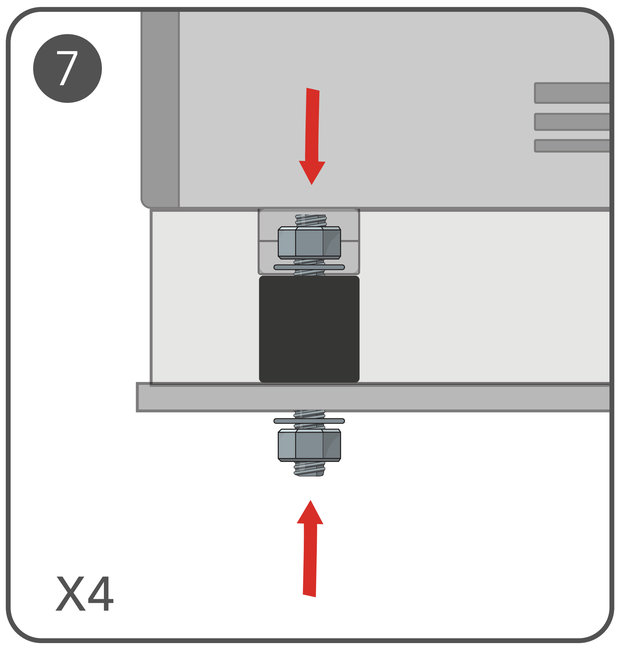
7
X4

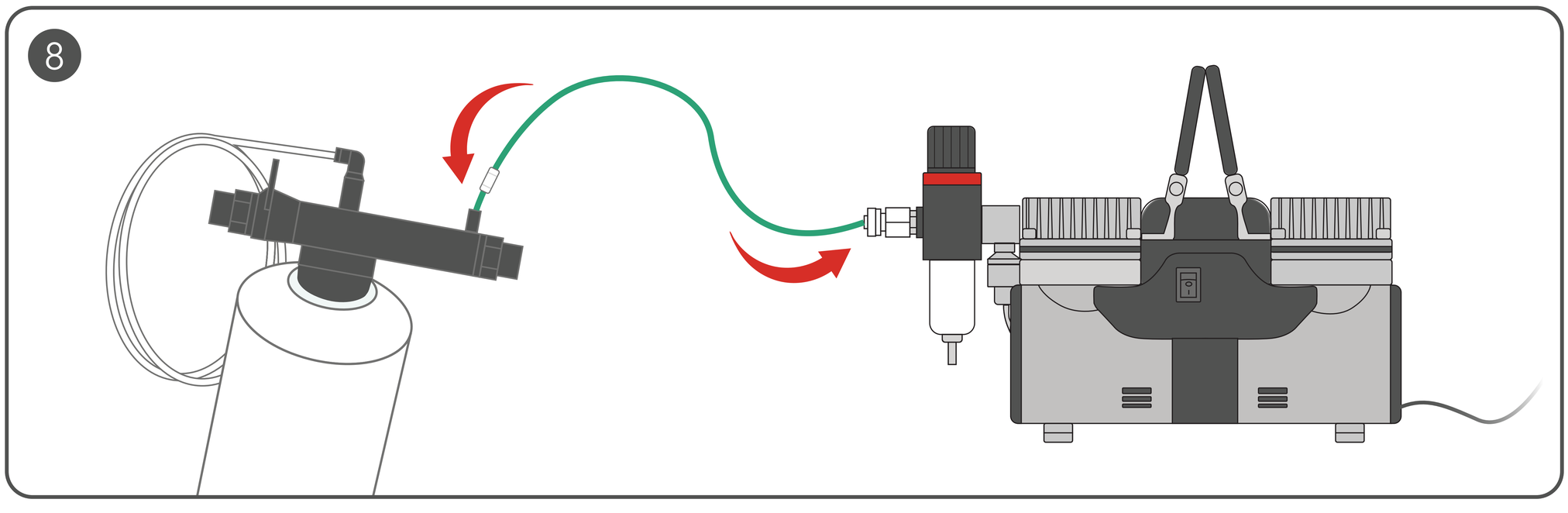
8

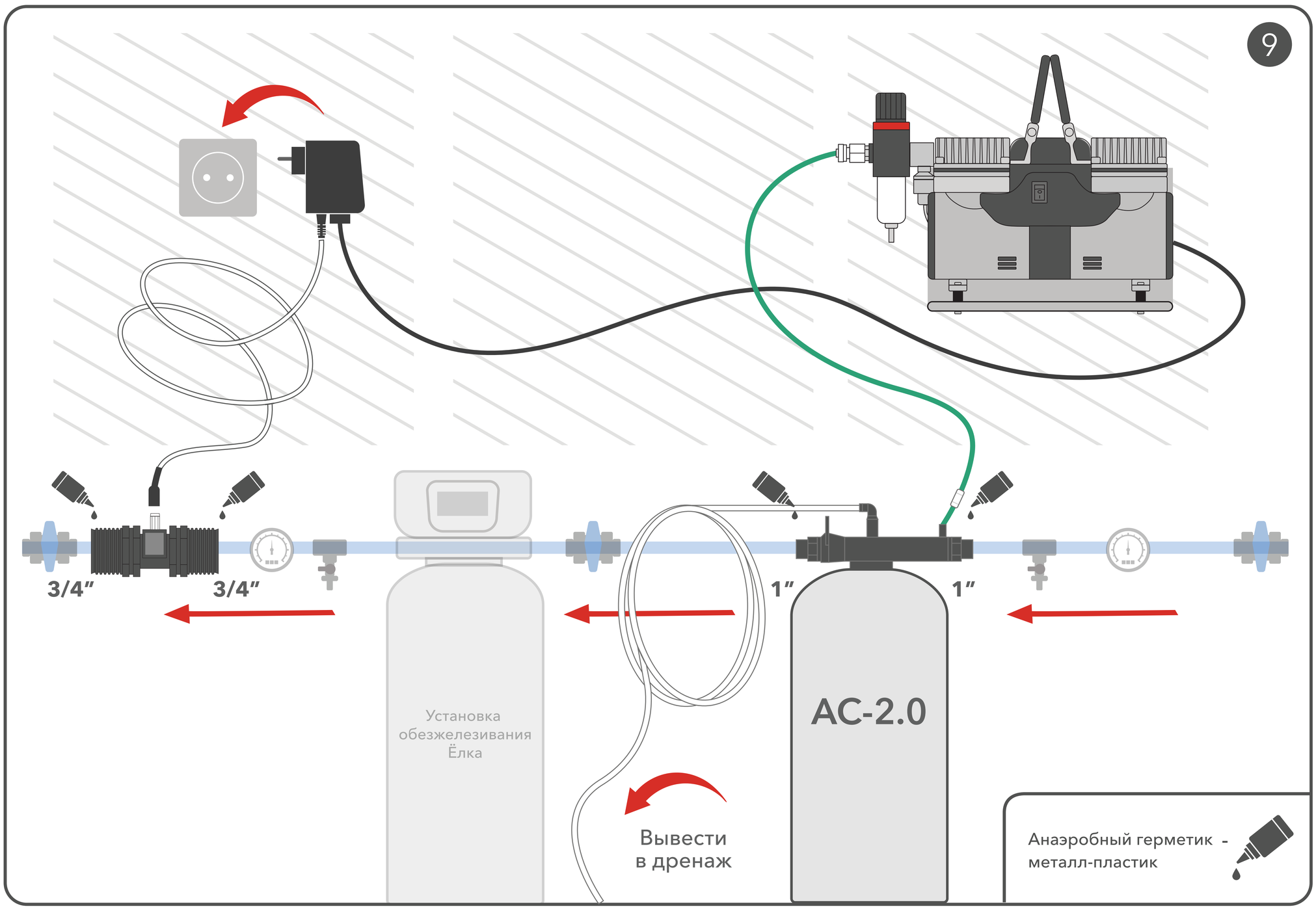
9
3/4"
3/4"
1"
1"
Установка
обезжелезивания
Ёлка
AC-2.0
Вывести
в дренаж
Анаэробный герметик -
металл-пластик

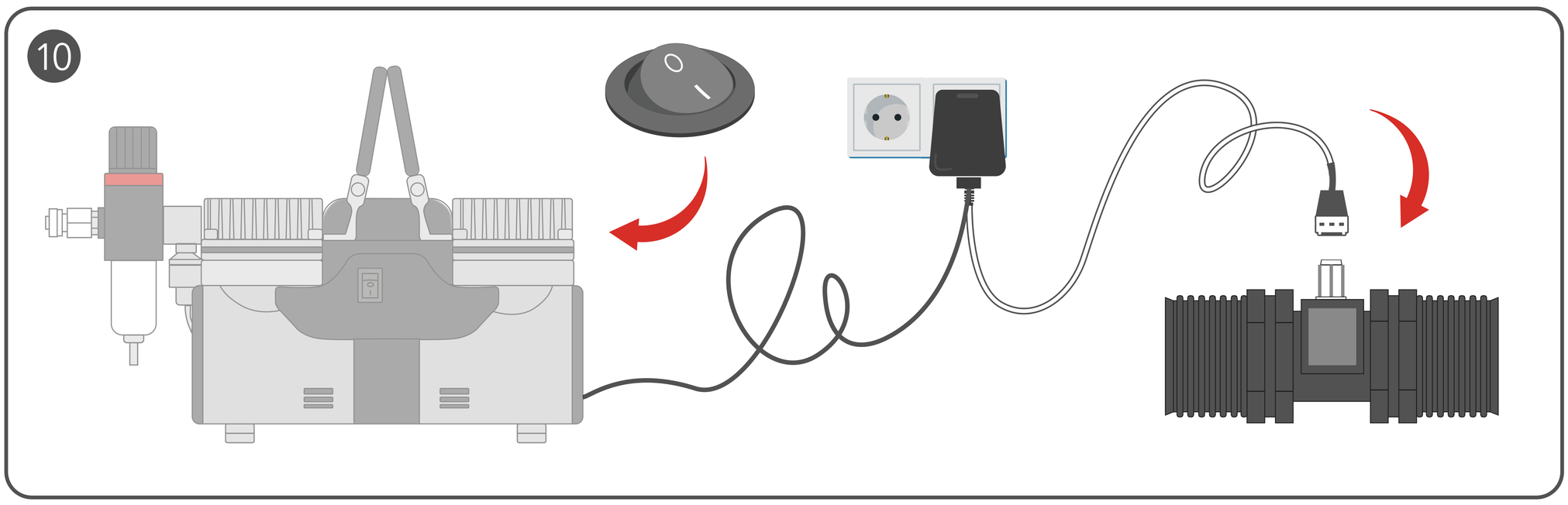
10

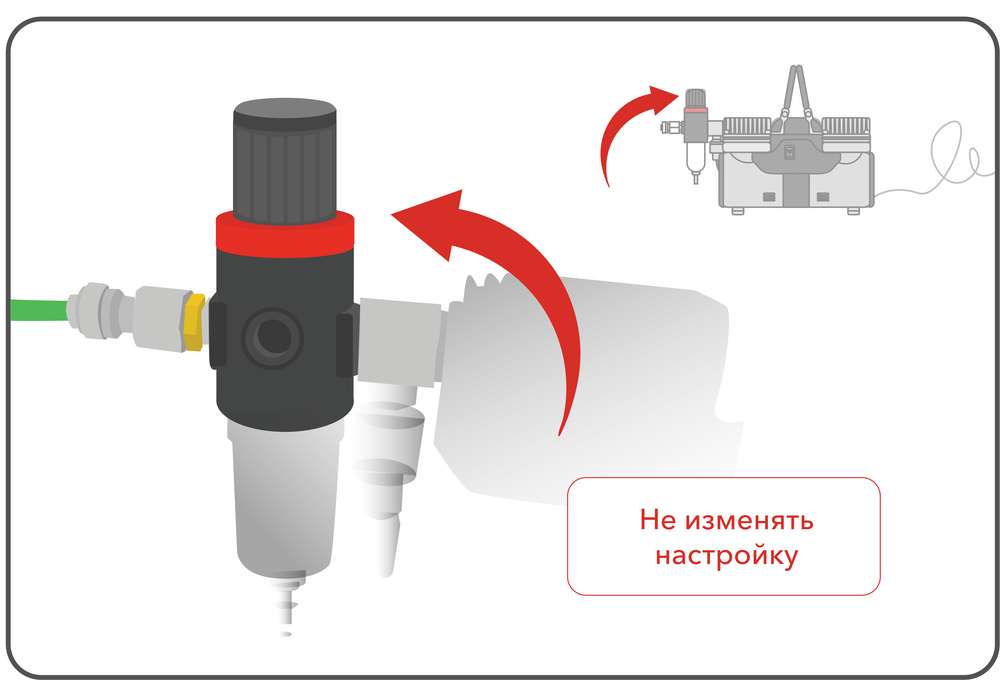
Не изменять
настройку

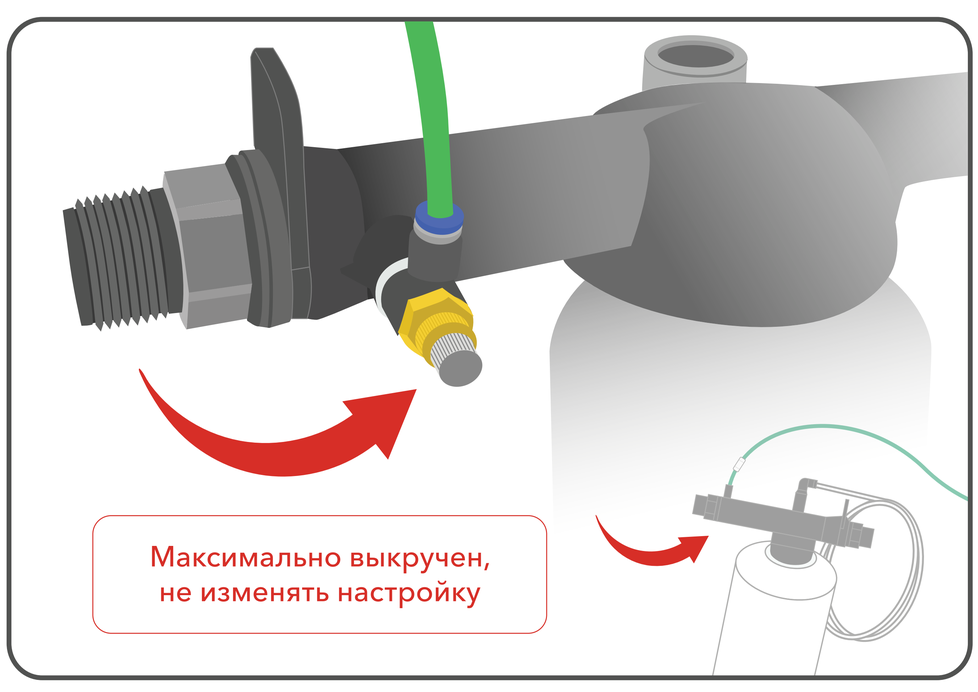
Максимально выкручен,
не изменять настройку